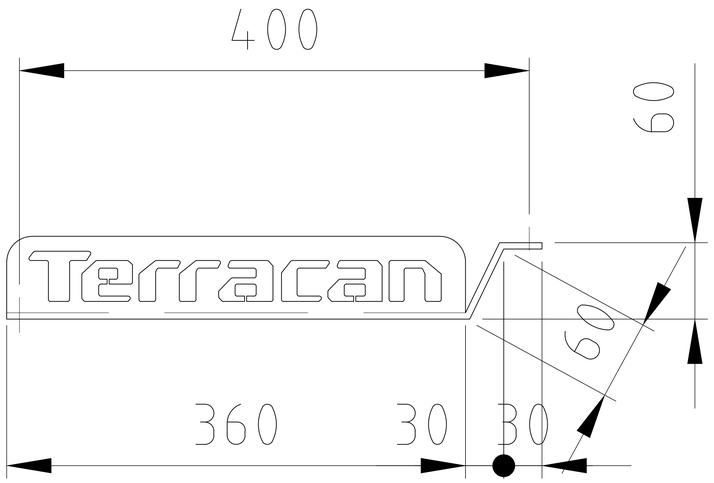
400
60
Terracan
60
360
30
30

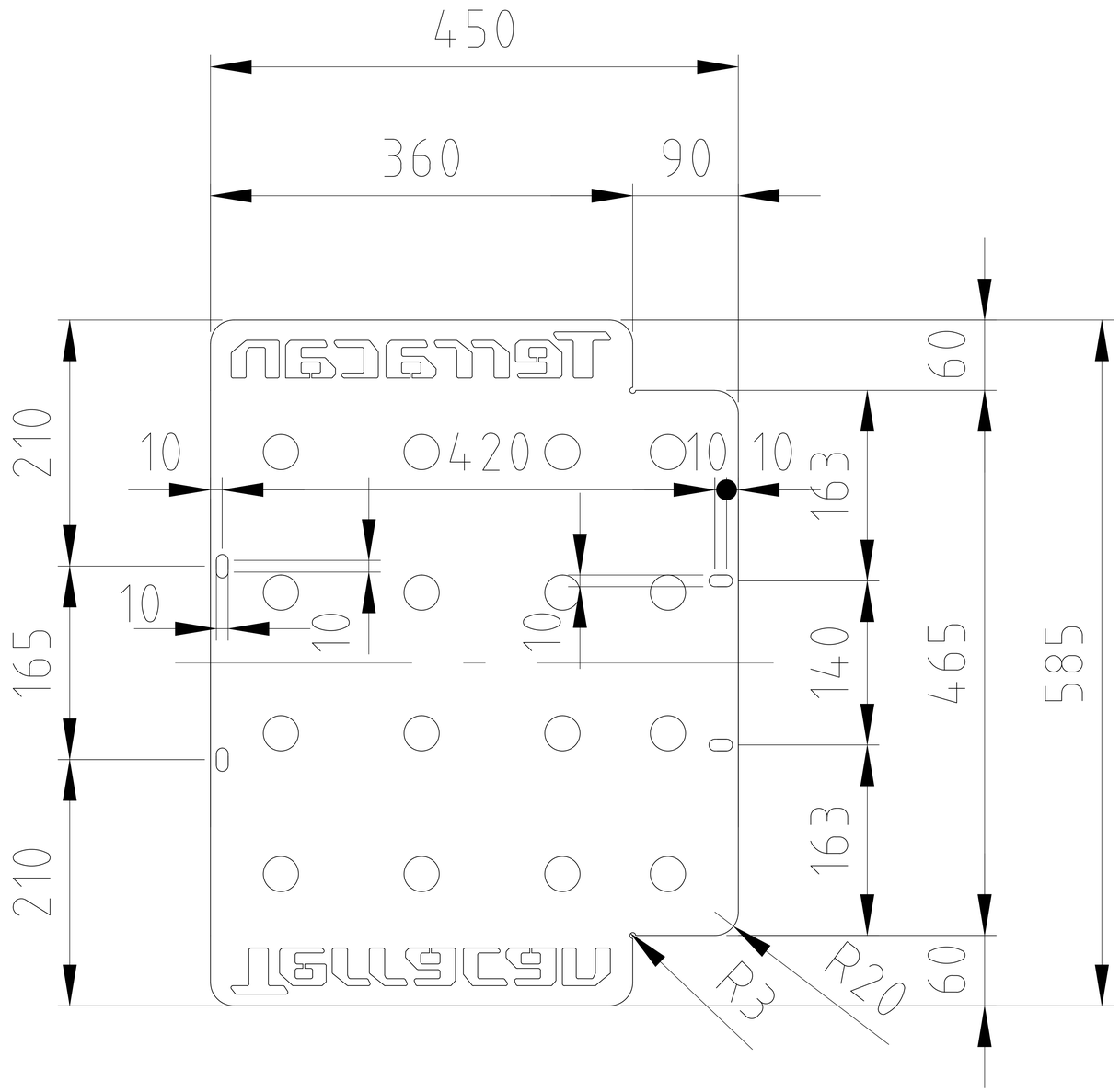
450
360
90
Terracan
Terracan
210
10
420
10
10
163
60
10
10
10
165
140
465
585
210
163
60
R3
R20